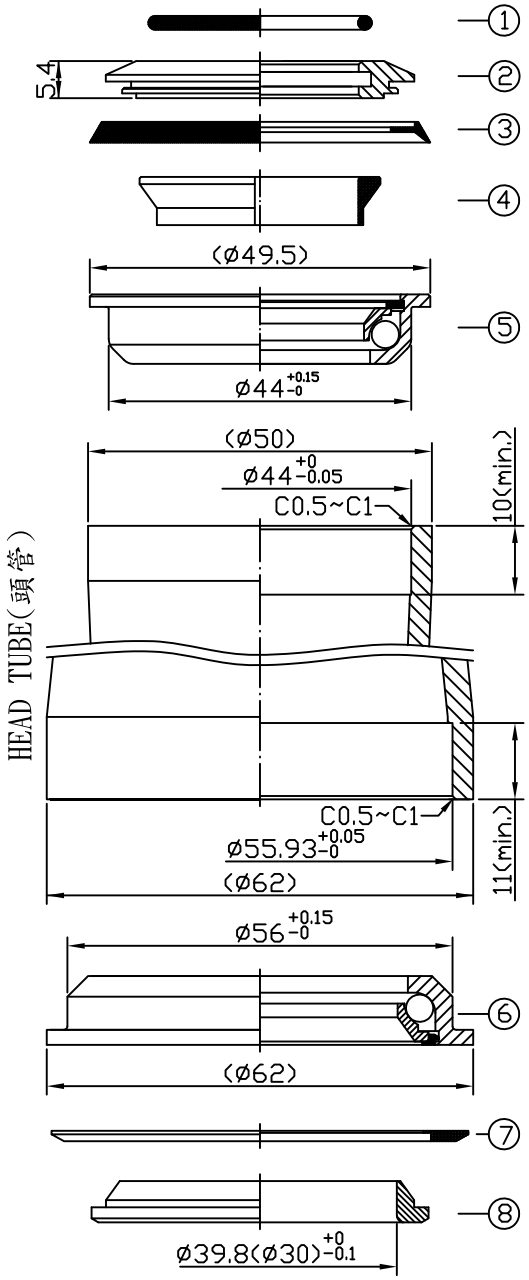

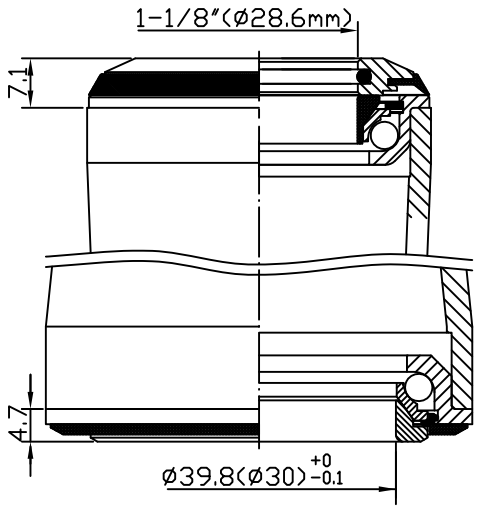

堆積高度(STACK HEIGHT)=11.8±1mm

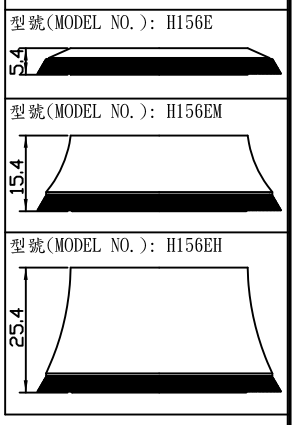

NO.	零件名稱 PART NAME	材質 MATERIAL	圖號 ITEM NO.	台量 Q'TY	尺寸 DIM. DESCRIPTION
1	O形圈 O-RING	橡膠 NBR	120-8	1	ID28.5xø2
2	上塞 TOP CONE	鋁合金 6061/T6	125-3	1	1-1/8"
3	防塵蓋 DUST-RESISTED COVER	塑膠 NYLON	118-8	1	
4	塑膠斜管 COMPRESSION RING	塑膠 NYLON	2036	1	1-1/8"
5	半卡式上碗 SEMI-CARTRIDGE STEEL UPPER CUP	碳鋼 STEEL	148-4/5	1	ø44 +0.15 -0
6	半卡式下碗 SEMI-CARTRIDGE STEEL LOWER CUP	碳鋼 STEEL	156E-5	1	ø56 +0.15 -0
7	下防塵蓋 LOWER DUST-RESISTED COVER	塑膠 NYLON	156-8	1	
8	下塞 CROWN RACE	碳鋼 STEEL	156-6	1	ø39.8(ø30) +0 -0.1

- 半隱藏式車頭碗組
- 1.5"轉1-1/8" 前叉立管
- 車頭管外徑上小下大
  (建議車頭管外徑上半部50mm,下半部62mm)
- 鋁合金(6061)上塞
- 半卡式(預卡式)鐵上下碗
- 鐵下塞(39.8mm或30mm兩種內徑可選擇)

- For 1-1/8" upper ,1.5" bottom steerer
- For different outerdiameter head tube
- 6061/T6 top cone with seals
- Semi-cartridge steel cups
- Steel crown race(inner diameter 39.8mm or 30mm)

單位 UNIT	mm	比例 SCALE	1:1	日期 DRAWING DATE	2001.03.09	角法 VIEW	
型號 ITEM NO.	NECO 156E/156EM/156EH						版次(REV):A
品名 PART NAME	H156E/H156EM/H156EH 組立圖(Assembly drawing)						
規格 DIMENSION	1-1/8"x44/50x56/62x39.8(1-1/8"x44/50x56/62x30)						
圖號 PART NO.	H156E(H156EM/H156EH)-組立圖-A						
neco® 誌慶工業股份有限公司							